Datablad

Varenummer: 2301072801
Beskrivelse:
VDS.175+I-A16

Mål

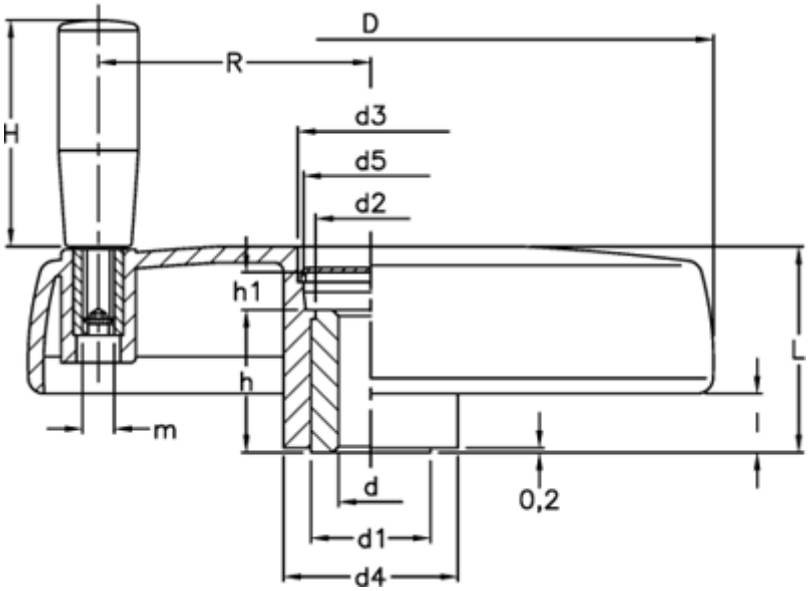

C (N*m)	= 195	H	= 80
D	= 176	h	= 28
d1	= 35	h1	= 16
d2	= 33.0	l	= 13
d3	= 39.0	L	= 49
d4	= 44	L (J)	= 26
d5	= 35	m	= M10
d H7	= 16	R	= 70.0

Dokumenter, målskitser og brochurer af enhver slags kan indeholde fejl for hvilke Brd. Klee A/S ikke hæfter.